SUPRA 7 - MANOVRE CON MANICO DISASSATO

Funzioni

Innovativo sistema di manovre ambidestre senza rosetta, utilizzabili per movimentare infissi con diversa tipologia di apertura, aventi meccanismi compatibili con perni quadri da 7 mm.
Versione in cui il quadro e la manovra sono forniti separatamente, quindi per creare una SUPRA 7 servono la MANOVRA + il KIT DI FISSAGGIO.

Scheda tecnica on-line

Caratteristiche Tecniche

Le martelline Supra 7 sono abbinabili con le movimentazioni e i meccanismi Giesse ad Anta, Anta Ribalta, Side Hung, Top Hung e Scorrevole che hanno un rotore con cava quadrata da 7 mm.
Il meccanismo / movimentazione deve fissarsi in maniera solida ed autonoma al profilo anta e riceve il moto dal perno di 7 mm della martellina Supra 7.
Le lavorazioni da realizzarsi sul profilo anta sono semplici e veloci e Giesse ha realizzato 2 dime di foratura per facilitare le operazioni (art. 03546 e art. 03547).
L'applicazione del prodotto avviene in 2 fasi: per prima cosa si fissa la base, con il perno integrato da 7 mm, al profilo anta mediante le 4 viti con impronta TORX e poi, dopo aver premuto con forza il manico sulla base, si avvita a fondo il grano premontato sul manico.
In dotazione sono disponibili 2 dischetti di scatto da scegliersi in base alla geometria del profilo dell'anta.
Il perno quadro di 7 mm sporge dal piano di appoggio della martellina di 45 mm.
A richiesta la lunghezza del perno può essere variata.

Materiali

Manico in alluminio pressofuso
Componenti interni in zama GS SILVER PLUS, acciaio zincato e poliammide bianca
Viti di fissaggio in acciaio zincato, con trattamento Eslock

Fissaggio con lavorazione a 45° o a 90°

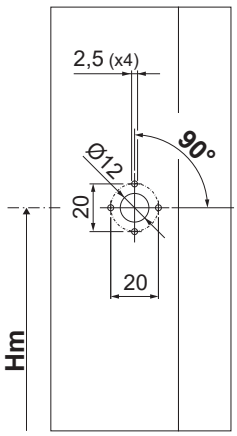

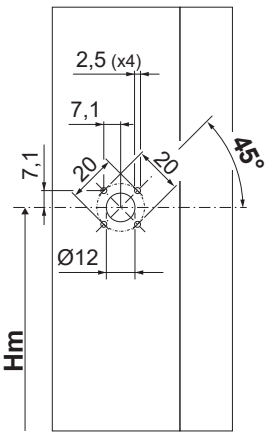

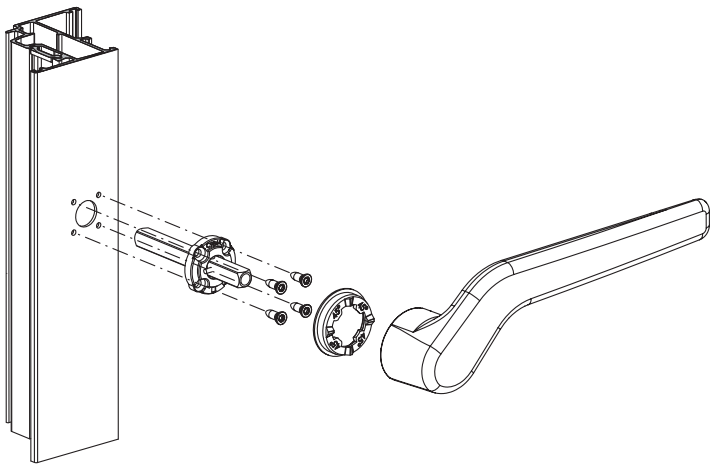

052621

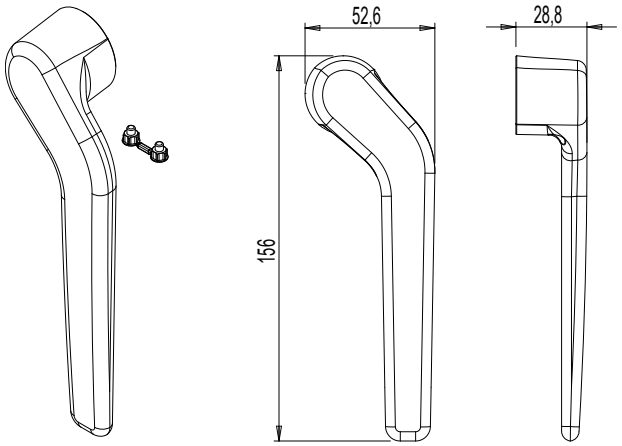

052622

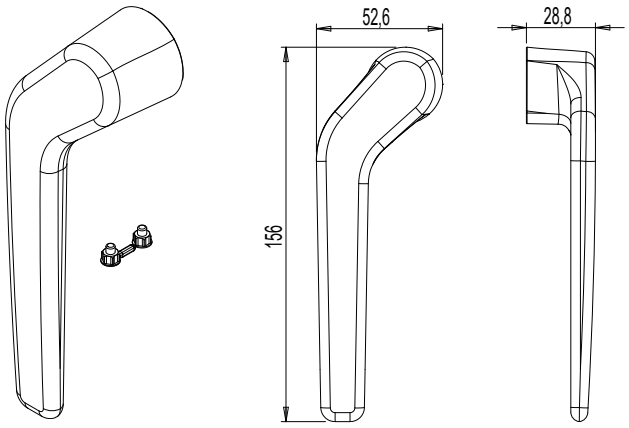

05560

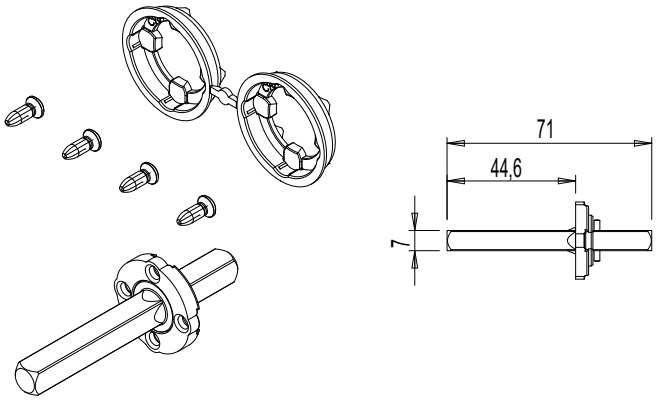

05261

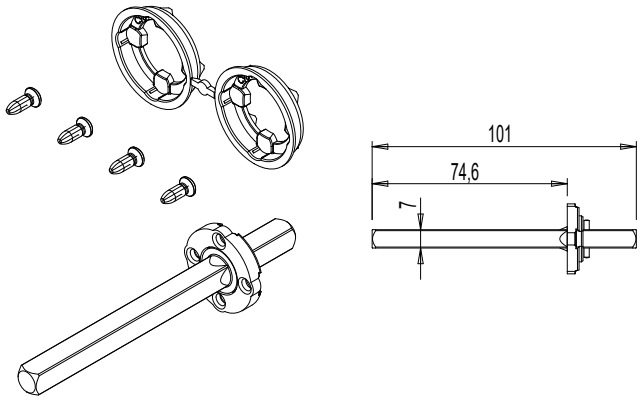

Codice	Descrizione	Note	Lunghezza quadro [mm]	Base Grezzo	Anodizzato Elox	Verniciato	Trend/Oro Ottone	Pezzi per confezione
052621	SUPRA 7-MANOVRA DECENTRATA	DX		X		X		10
052622	SUPRA 7-MANOVRA DECENTRATA	SX		X		X		10
05560	SUPRA 7 - KIT FISSAGGIO		71	X				10
05261	SUPRA 7 - KIT FISSAGGIO		101	X				10