MANIGLIE A VASCHETTA BRIO KEY CON BRIO EVO

Funzioni

Maniglia ad incasso Brio Evo, con aggancio a scatto, abbinata ad una vaschetta esterna dotata di serratura di sicurezza con chiave, che consente la chiusura laterale delle ante di una porta scorrevole in alluminio.

Scheda tecnica on-line

Caratteristiche Tecniche

Dal lato esterno, ruotando la chiave, si aziona il cursore della maniglia ad incasso posta sul lato interno per l'apertura o chiusura dell'anta.
Dal lato interno il bloccaggio dell'anta può essere realizzato operando direttamente sul cursore della maniglia ad incasso.
L'articolo prevede una serratura di tipo chiave uguale (KA).
Larghezza profilo anta: minimo 25 mm, massimo 55 mm.
L'applicazione risulta essere veloce, precisa e facile.
E' necessario realizzare due asole (187x19,5mm) perfettamente allineate e uguali sul montante anta.

Materiali

Maniglia ad incasso - lato interno:
- Corpo in alluminio estruso
- Cursore in zama pressofusa zincata bianca
- Vaschetta in nylon
- Grano in acciaio inox
- Molla per funzione automatica in acciaio zincata bianca
- Molla di fissaggio in acciaio armonico

Maniglia ad incasso con chiave - lato esterno:
- Corpo in zama pressofusa
- Forchetta superiore e inferiore in zama zincata bianca
- Vite di fissaggio inferiore TSE M5x8 in acciaio inox
- Cilindro in ottone nikelato

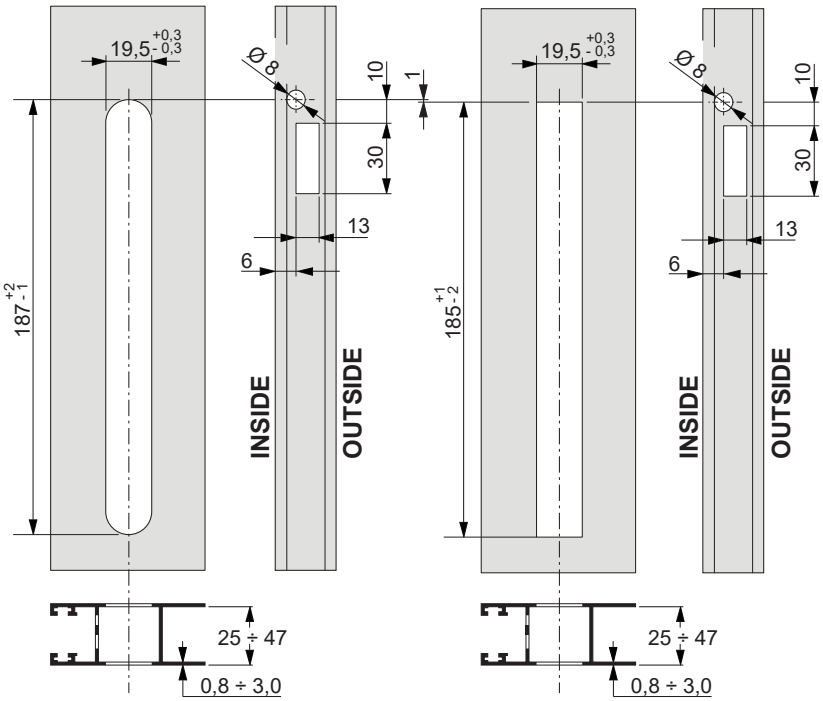

A: molla a 2 denti - B: molla a 1 dente

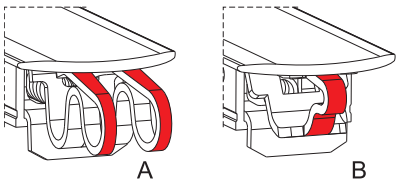

Predisposizione maniglia - A: 2 denti - B: 1 dente

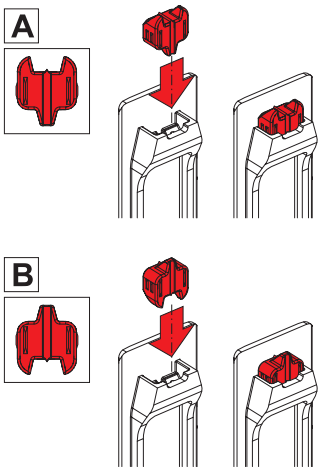

GIESSE

06019

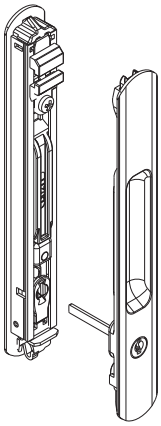

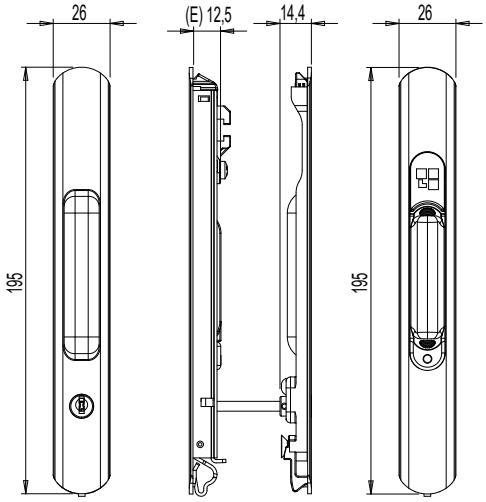

06039

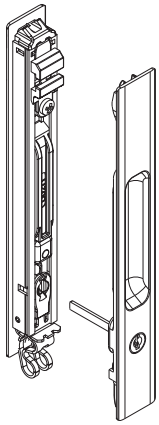

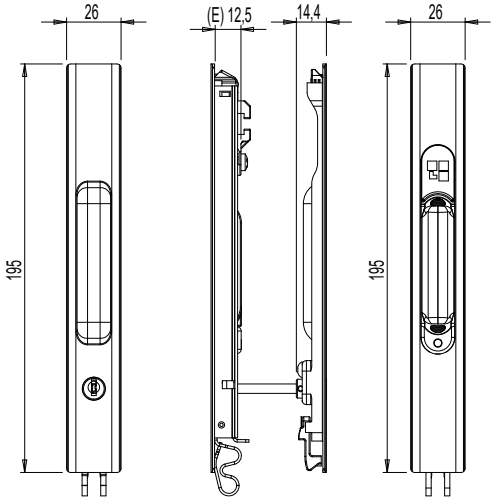

06054

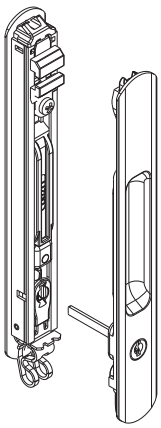

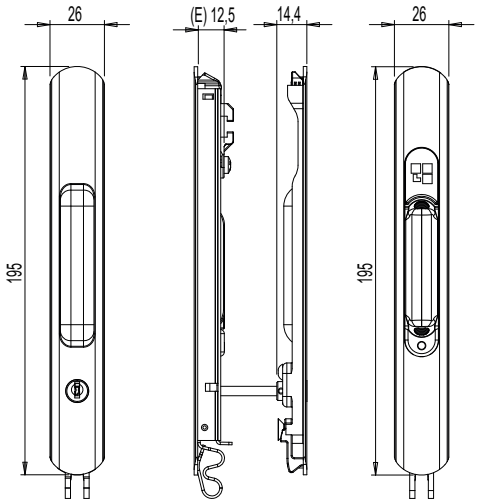

Codice	Descrizione	Entrata E [mm]	Design	Molla di fissaggio	Base Grezzo	Anodizzato Elox	Verniciato	Trend/Oro Ottone	Pezzi per confezione
06019	BRIO EVO MD CON VASCHETTA ESTERNA KEY ARROTONDATA	12,5	Arrotondato	1 dente (B)	X		X		5
06039	BRIO EVO CON VASCHETTA ESTERNA CHIAVE SQUADRATA	12,5	Squadrato	2 denti (A)	X		X		5
06054	BRIO EVO CON VASCHETTA ESTERNA KEY ARROTONDATA	12,5	Arrotondato	2 denti (A)	X		X		5