BRACCI FRIZ

Funzioni

Accessorio utilizzato per limitare l'apertura dell'anta apribile quando questa si viene a trovare in prossimità di ostacoli, quali colonne o pareti.

Scheda tecnica on-line

Caratteristiche Tecniche

Piastrino di scorrimento frizionabile tramite apposita vite. Applicabile su infissi a battente o ad anta ribalta con L minima 450 mm.
In coppia può essere utilizzato come braccio d'arresto su infissi a vasistas particolarmente pesanti.
Dotato di un rapido dispositivo di sgancio manuale a molla.
Piastrino d'arresto dotato di doppio grano per impedire lo scivolamento.

Materiali

Piastrina di fissaggio in zama con finitura GS Silver Plus (fino a 500 h di resistenza alla corrosione)
Asta e piastrino di arresto in alluminio estruso pre-ossidato.
Piastrina di frizionamento in poliammide
Perni, viti, grani, molla e sgancio in acciaio inox.

A: limitatore di apertura. B: vasistas.

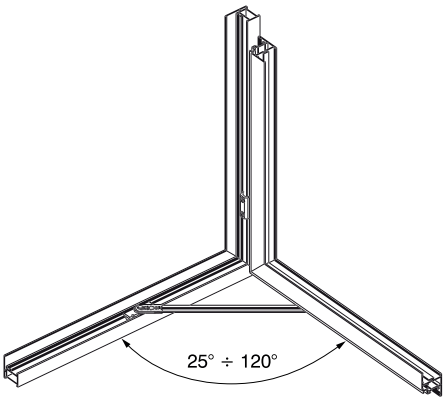

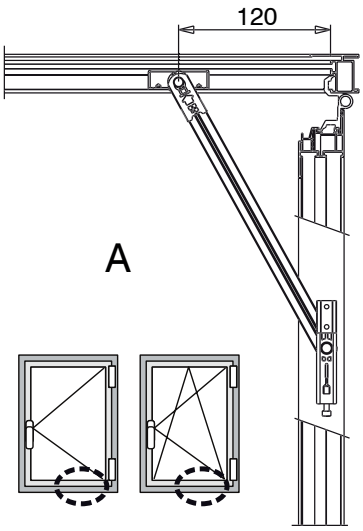

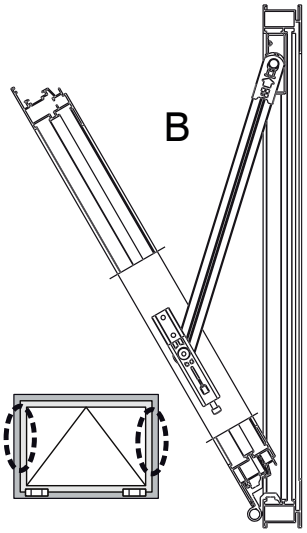

Codice	Descrizione	NODO	Lunghezza Asta (mm)	Portata come limitatore di apertura (Kg)	Portata come coppia a vasistas (Kg)	Base Grezzo	Pezzi per confezione
02030K	BRACCIO LIMITATORE APERTURA FRIZ	C001-C002-005-C011-C013-C014-C015-C016-C017	300	170	130	X	10
02031K	BRACCIO LIMITATORE APERTURA FRIZ	C003-C005-C006	300	170	130	X	10
02034K	BRACCIO LIMITATORE APERTURA FRIZ	C007	300	80	70	X	10
02035	BRACCIO LIMITATORE APERTURA FRIZ	C008	300	80	70	X	10
02800K	BRACCIO LIMITATORE APERTURA FRIZ	C001-C002-C003-C004-C005-C006-C011-C012-C013-C014-C015-C016-C017	140	100	130	X	10