COMPAS FRIZ

Fonctions

Accessoire utilisé pour limiter l'ouverture de l'ouvrant lorsque l'on se trouve à proximité d'obstacles comme des colonnes ou des murs.

Fiche technique en ligne

Caractéristiques techniques

Plaque de coulissement actionnée par une vis spécifique. Se monte sur des menuiseries à la française ou oscillo-battants avec L minimum 450 mm.
Peut être utilisé par paire comme compas d'arrêt sur des fenêtres à vasistas particulièrement lourdes.
Avec dispositif de dégagement manuel rapide à ressort.
Plaquette d'arrêt avec double vis sans tête empêchant le glissement.

Matériaux

Patte de fixation en zamak, finition GS SilverPlus (plus de 500 h de résistance à la corrosion)
Tringle et plaquette d'arrêt en aluminium extrudé pré-oxydé.
Patte de frictionnement en polyamide
Axes, vis, vis sans tête, ressort et déblocage en acier inox.

A : limiteur d'ouverture. B : vasistas.

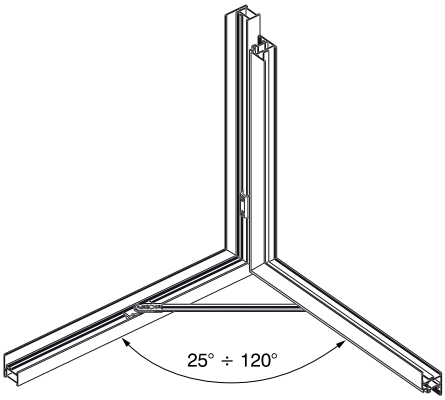

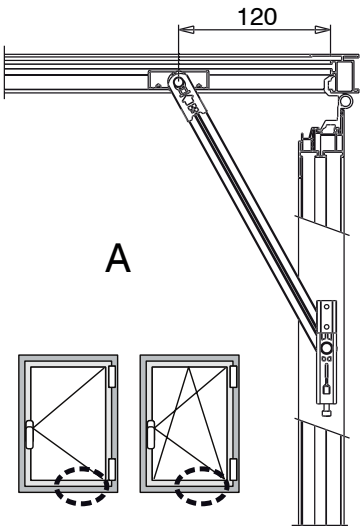

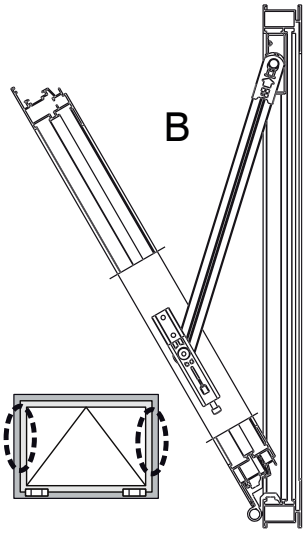

Référence article	Description	GORGE	Longueur tringle (mm)	Charge d'utilisation avec limiteur d'ouverture (kg)	Charge d'utilisation comme paire à vasistas (kg)	Brut	Pièces par emballage
02030K	COMPAS LIMITEUR D'OUVERTURE FRIZ	C001-C002-005-C011-C013-C014-C015-C016-C017	300	170	130	X	10
02031K	COMPAS LIMITEUR D'OUVERTURE FRIZ	C003-C005-C006	300	170	130	X	10
02034K	COMPAS LIMITEUR D'OUVERTURE FRIZ	C007	300	80	70	X	10
02035	COMPAS LIMITEUR D'OUVERTURE FRIZ	C008	300	80	70	X	10
02800K	COMPAS LIMITEUR D'OUVERTURE FRIZ	C001-C002-C003-C004-C005-C006-C011-C012-C013-C014-C015-C016-C017	140	100	130	X	10